ТЕХНИЧЕСКИЕ СПЕЦИФИКАЦИИ.

Изображения	2D	3D
Типы исследований	Панорамный снимок для взрослых и детей, ECOPAN, MultiPAN, Dentition, Bitewing, PA и LL (правая и левая) верхнечелюстные пазухи, височно-нижнечелюстной сустав (2xLL + 2xPA) при открытом и закрытом рте.	Полное исследование 2 зубных рядов в одном сканировании для взрослых и детей с уменьшенной коллимацией. Исследования верхнечелюстной области с верхнечелюстными пазухами. Локальные исследования области интереса.
Детский режим	Да	Да
Максимальное разрешение	от 5 до 7 пар линий/мм	Воксель 80 мкм
Максимальное поле обзора (мм)	280 (длина); 150 (высота)	102 (диаметр); 96 (высота)
Уменьшенные поля обзора (см)	6 x 12.5 (Детский); 6 x 9 (Dentition bitewing)	10 x 10 - 10 x 7 - 10 x 6 - 8 x 10 - 8 x 7 - 8 x 6 - 6 x 7 - 6 x 6
Максимальный размер снимка	7.5 Мб	720 Мб
Увеличение	PAN 1.2 - 1.3	1 to 1
Время сканирования	PAN 12 с (STD.) – 6.6 с (ECO)	HiRes 16.8 с (Regular) - 9.6 с (ECO) STD 11.2 с (Regular) - 6.4 с (ECO)
Минимальное время реконструкции	В режиме реального времени	15 с
Дополнительные фильтры	ApT (автоматическая адаптивная обработка изображений)	aMAR (автоадаптивное уменьшение металлических артефактов)

Генератор рентгеновского излучения	
Тип генератора	Постоянный потенциал (DC)
Напряжение на аноде	2D режим: 60 кВ–85 кВ (шаг 1 кВ); 3D режим: 90 кВ (импульсный)
Анодный ток	4 мА - 15 мА
Фокусное пятно	0.6 мм (IEC 60336)
Контроль излучения	SafeBeam™
Максимальная потребляемая анодом мощность	42 Вт (1:20 при 85 кВ/10 мА)
Внутренняя фильтрация	6 мм Al экв. (при 90 кВ)

Детектор	
Тип детектора	Аморфный кремний (CSI)
Динамический диапазон	16 бит (65,536 уровней серого)

Эргономика	
Выравнивание пациента	3 лазерные направляющие
Позиционирование	5 точек фиксации головы
Регулировка высоты колонны	Со встроенной клавиатуры или мобильного устройства
Выбор типа исследования	Виртуальная клавиатура на ПК, планшете Windows или IPad
Примечания	Лёгкий доступ для пациентов в инвалидных колясках

Возможности соединения	
Соединение	LAN / Ethernet
Программное обеспечение	NNT с версией Viewer, бесплатно
Поддерживаемые форматы	DICOM 3.0, TWAIN, VDDS
Работа с DICOM	Сертификация IHE (печать, рабочий список, хранение данных, MPPS, запрос/получение)
Приложение для iPad	Виртуальная панель управления для аппарата и версия 2D-Viewer

Установка	
Минимальные требования к размерам места установки	872 мм x 1101 мм
Размеры упаковки (Д) x (Ш) x (В) в мм	Коробка1 930x690x960 + Коробка2 1860x355x350
Вес	90 кг
Аксессуары	Напольное основание для крепления аппарата

Электропитание	
Напряжение | Частота	115 - 240 В~, +/- 10% | 50/60 Гц +/- 2 Гц
Максимальный потребляемый ток в рабочем режиме	20 А при 115 В; 12 А при 240 В
Потребление в режиме ожидания	Максимум 0.5 А (240 В); 1 А (115 В)
Примечания	Автоадаптация к напряжению и частоте

Технические характеристики могут быть изменены без предварительного уведомления.

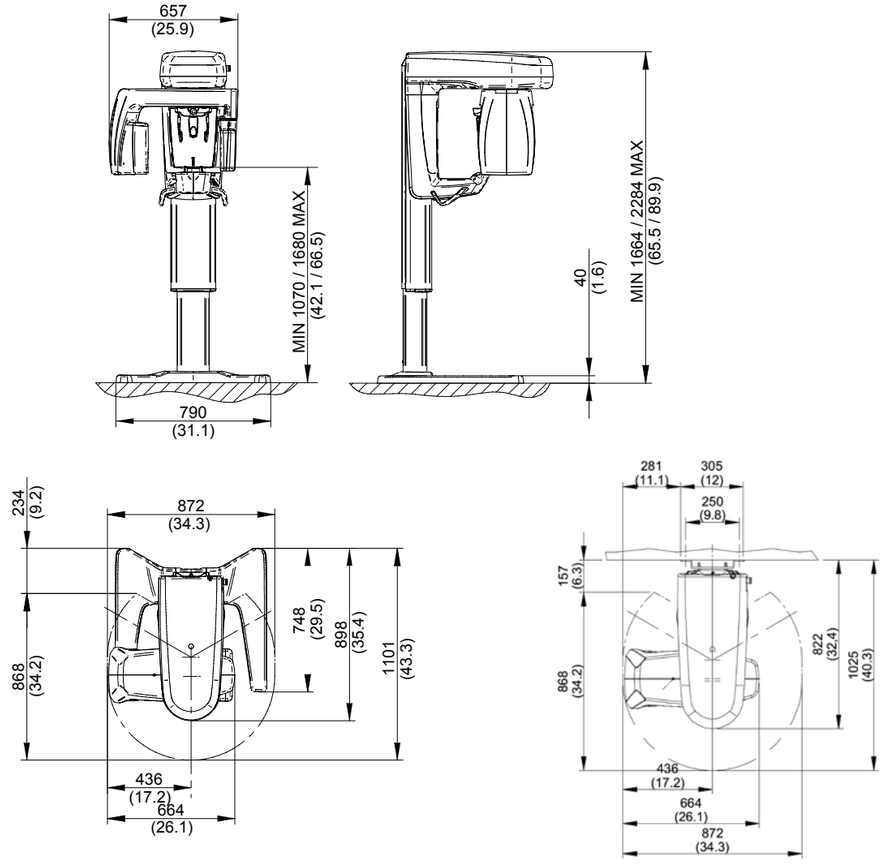

CE
0051